ГАЛЕРЕЯ ДИВАНОВ

# ДОКУМЕНТЫ НА ИЗДЕЛИЕ

## МЯГКАЯ МЕБЕЛЬ

## «ДОМУС»

**Саратов**
**2014**

# СОДЕРЖАНИЕ

1. Техническое описание ……..…… 3
2. Нестандартный бланк заказа …… 5
3. Габаритные размеры ……..……..... 6
4. Варианты популярных углов …….……...16

# Техническое описание

«Домус» - модульная модель.

В модель входят следующие элементы:

- Кресло среднее (с коробом и без)
- Кресло среднее с подвижной спинкой (с коробом и без)
- Кресло боковое (левое и правое, с коробом и без)
- Кресло боковое с подвижной спинкой (левое и правое, с коробом и без)
- Кресло отдельностоящее (с коробом и без)
- Кресло отдельностоящее с подвижными спинками (с коробом и без)
- Кресло угловое
- Диван средний (с коробом и без)
- Диван средний с подвижными спинками (с коробом и без)
- Диван средний с мех-м «Дельфин»
- Диван средний с мех-м «Дельфин» и подвижными спинками
- Диван боковой (левый и правый, с коробом и без)
- Диван боковой с подвижными спинками (левый и правый, с коробом и без)
- Диван боковой с мех-м «Дельфин» (левый и правый)
- Диван боковой с мех-м «Дельфин» и подвижными спинками (левый и правый)
- Пуф боковой (левый и правый)
- Пуф боковой с коробом (левый и правый)
- Пуф (с коробом и без короба)
- Пуф квадратный с коробом
- Подлокотник с механизмом (левый и правый)

Для комфортного сидения, в данной модели разработаны подвижные спинки. В них встроены шагающие механизмы, при помощи которых, спинка с мягкой подушкой перемещается вперед и назад. Во все спинки (подвижные и стандартные) также встроен механизм подъема подголовников.

Кресло среднее и боковое изготавливаются в 2-х вариантах: с подвижной и не подвижной спинкой, с выкатным коробом (материал ЛДСП).

Диван средний и боковой изготавливаются в 3-х вариантах: с подвижными и не подвижными спинками; с выкатным коробом (материал ЛДСП); диван с выкатным механизм «Дельфин».

При комплектации дивана с механизмом «Дельфин», углового кресла и кресла среднего (либо кресла бокового) габарит спального места составляет 1520х2300 мм.

***Для трансформации дивана с мех-м «Дельфин» в положение «кровать» необходимо:***

1. Подвижные спинки убрать назад.
2. Потянуть за низ передней планки горизонтально на себя. Плавно, не допуская перекосов, выкатить механизм из поддиванного пространства.
3. За петлю потянуть вверх, затем на себя, после чего передняя часть сиденья займет горизонтальное положение и расположится на одном уровне с основной частью сиденья.

Пуф изготавливается в 2-х вариантах: с коробом из ЛДСП и без короба.

Подлокотник имеет встроенный ступенчатый механизм, осуществляющий подъем и опускание мягкой подушки.

Для модели разработаны **подушки П77 и П78** со съемным чехлом. Подушки приобретаются за отдельную стоимость.

Мягкие элементы выполнены из эластичного неформованного пенополиуретана, предназначенного для использования в мебельной и автомобильной промышленности, эксплуатируемого при температурах от минус 40° до плюс 80° С. Для склейки пенополиуретана применяется двухкомпонентный клей на водной основе Akzo Nobel (Швеция).

Подбор обивочной ткани по желанию клиента.

**Встроенное USB-зарядное устройство Е-503**
В стандартную комплектацию модели «Домус» входит USB-зарядное устройство. Оно находится на внешней стороне боковины дивана. Сетевой адаптер 220V подключается штекером в задней части боковины. USB-зарядное устройство подходит для зарядки всех типов мобильных устройств. Для зарядки можно использовать кабель USB-micro USB или USB-mini USB, который входит в комплект телефона. Во время зарядки экран телефона загорится и появится пиктограмма зарядки. На зарядном устройстве в диване загорится голубой светодиод. Мощность устройства 5V 2A.

**Материалы и комплектующие**

- Каркас сборный, состоящий из бруса хвойных пород, влажностью 8-10%, и клееной водостойкой многослойной березовой фанеры
- Эластичный неформованный пенополиуретан
- Механизмы трансформации дивана «Дельфин»
- Шагающий механизм спины
- Механизм подъема подголовника
- Механизм подъема подушки подлокотника
- Двухкомпонентный клей на водной основе Akzo Nobel (Швеция)
- Фурнитура Oke Tillner (Германия)
- Крепежная скоба «Bea» (Германия)

# Нестандартный бланк заказа

Магазин_____

**«___»_____ 20__ г. ЗАКАЗ_____**

Доставка в квартиру (комнату) осуществляется при ширине дверного проема не менее 80 см.
Не является браком:
-незначительное отличие оттенка ткани от образца
-незначительное отклонение от габаритных размеров.

КОМБИНАЦИЯ ЭЛЕМЕНТОВ_____

**Основная ткань_____ Компаньон_____**

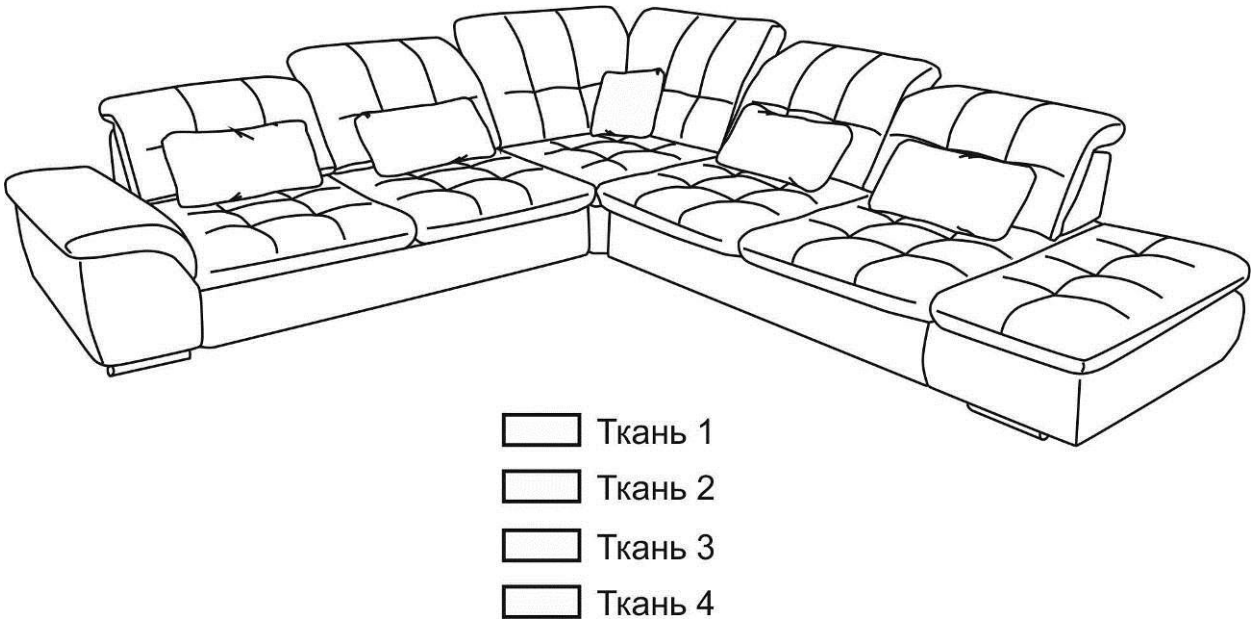


***Продавец несет ответственность за правильность оформления бланка заказа.***

**Продавец** _____/_____/ **Заказчик** _____/_____/
подпись Ф.И.О. подпись Ф.И.О.

## Габаритные размеры

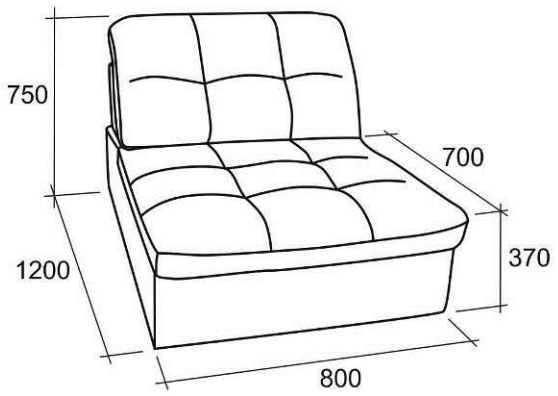


**А1С**

Кресло среднее

**С1С -** Кресло среднее с подвижной спинкой

---

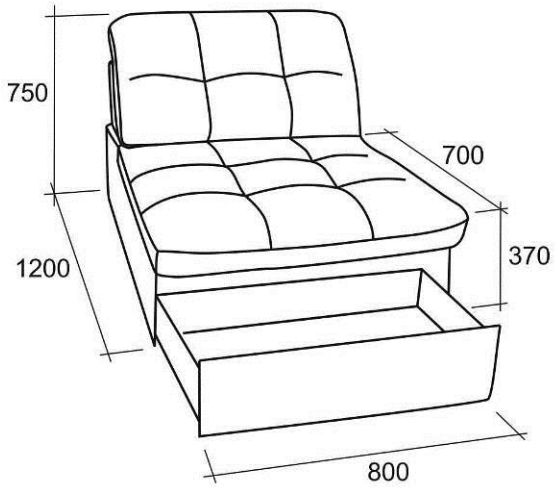


**Б1С**

Кресло среднее с коробом

**В1С -** Кресло среднее с коробом и подвижной спинкой

---

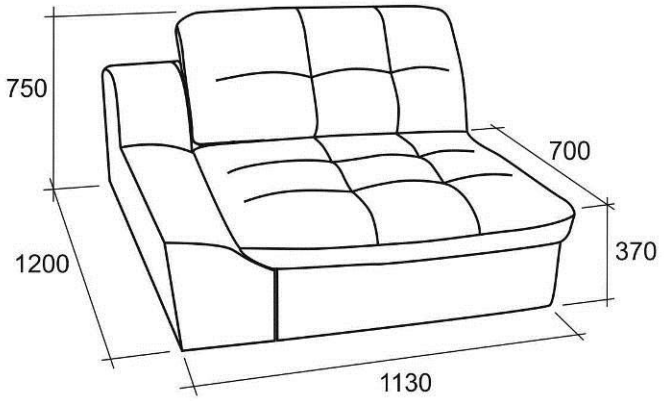


**Г1Л**

Кресло боковое левое

**И1Л -** Кресло боковое с подвижной спинкой левое

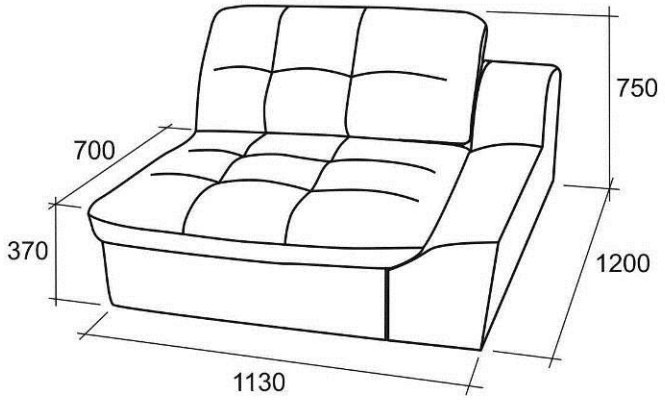


**Г1П**

Кресло боковое правое

**И1П -** Кресло боковое с подвижной спинкой правое

---

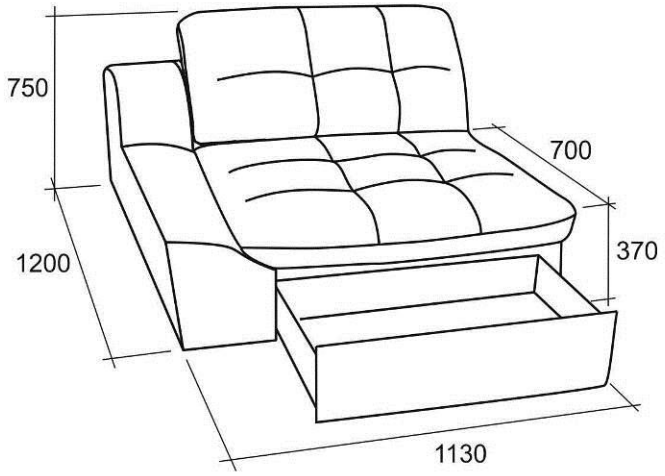


**К1Л**

Кресло боковое с коробом левое

**Л1Л -** Кресло боковое с коробом и подвижной спинкой левое

---

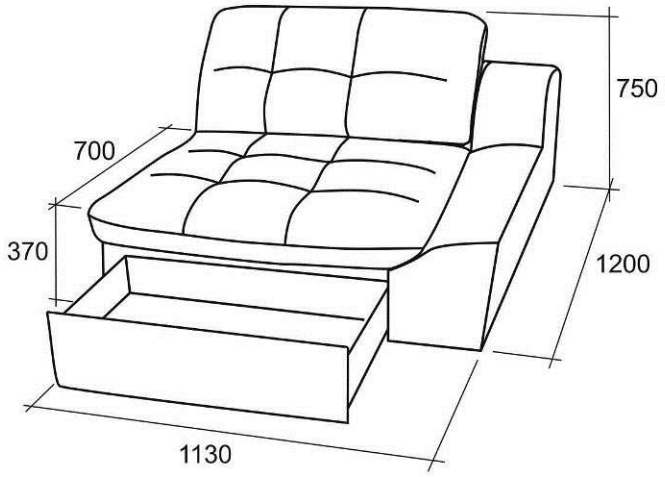


**К1П**

Кресло боковое с коробом правое

**Л1П -** Кресло боковое с коробом и подвижной спинкой правое

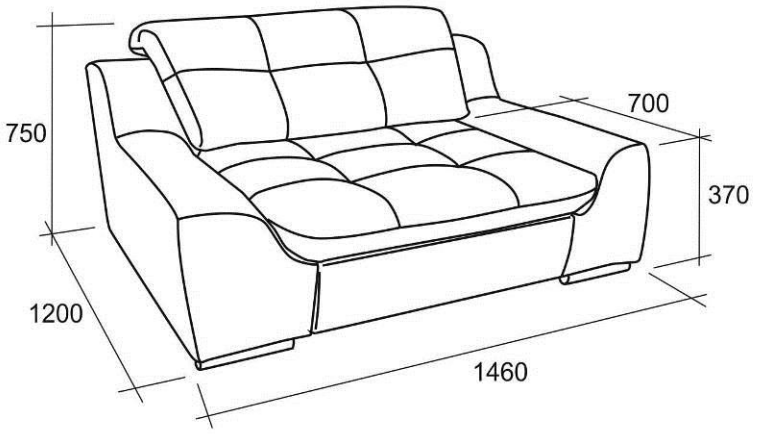


**Г1О**

Кресло

**И1О -** Кресло с подвижной спинкой

---

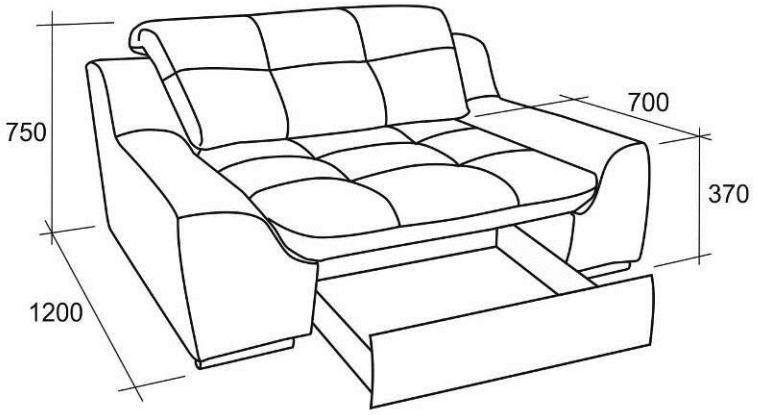


**К1О**

Кресло
с коробом

**Л1О -** Кресло с коробом и подвижной спинкой

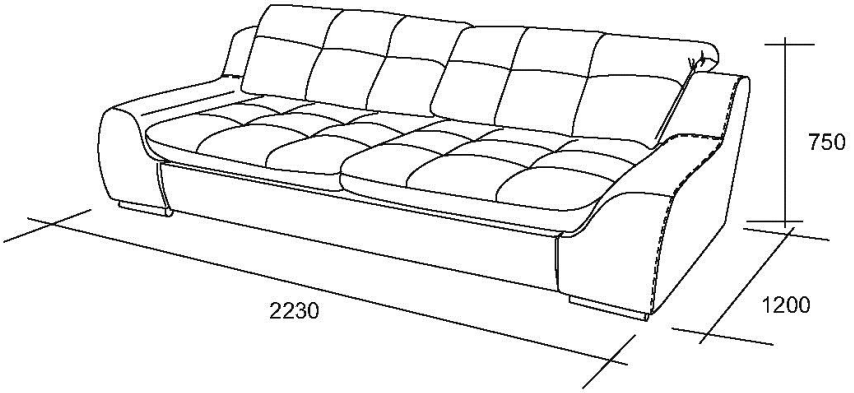


**ГЗО**
Диван офисный

**ИЗО -** диван офисный с подвижными спинками

---

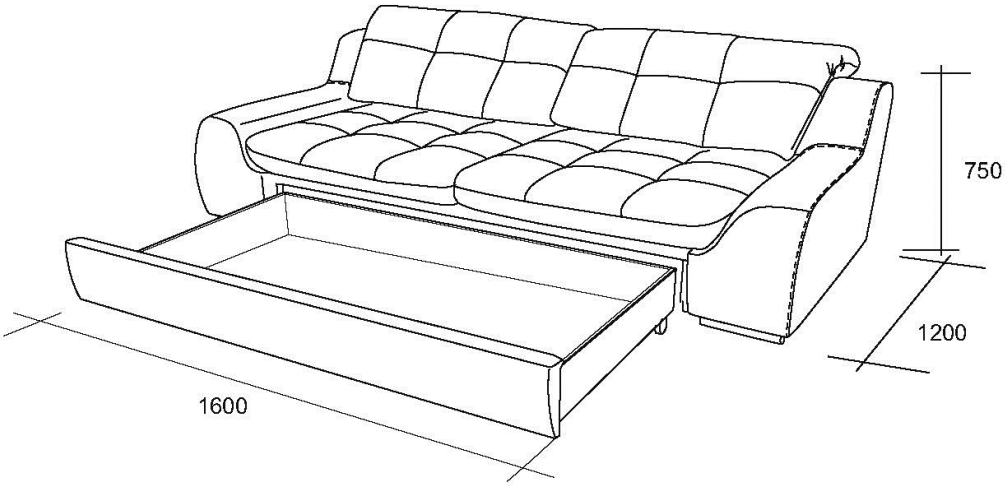


**КЗО**
Диван с коробом

**ЛЗО -** диван с коробом и подвижными спинками

---

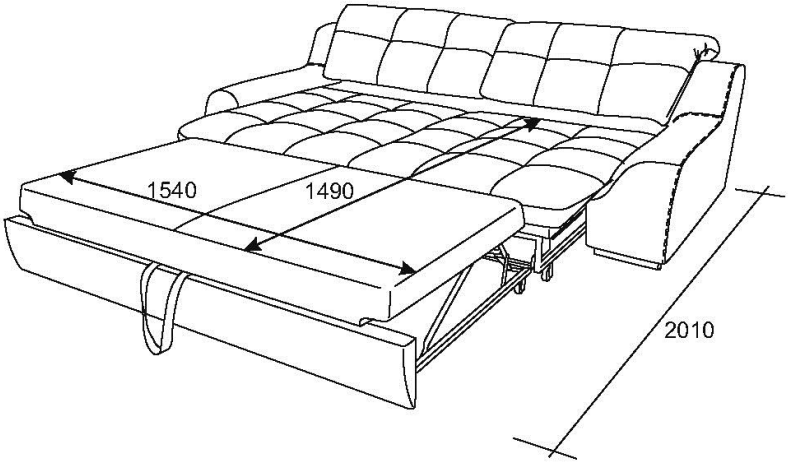


**НЗО**
Диван с мех-м
“Дельфин”

**ОЗО-** диван с мех-м “Дельфин” и подвижными спинками

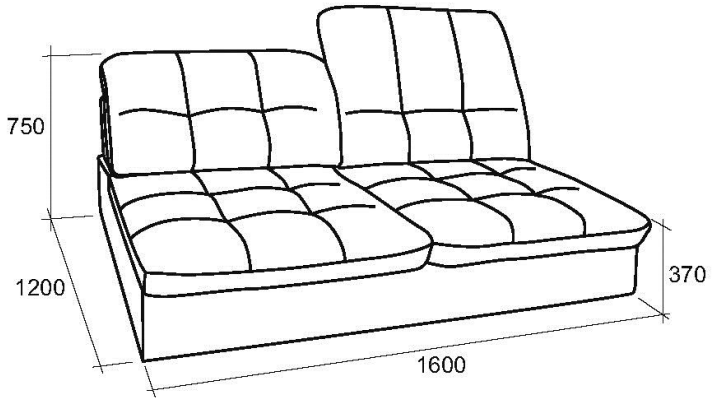


**А3С**

Диван средний

**С3С -** диван средний с подвижными спинками

---

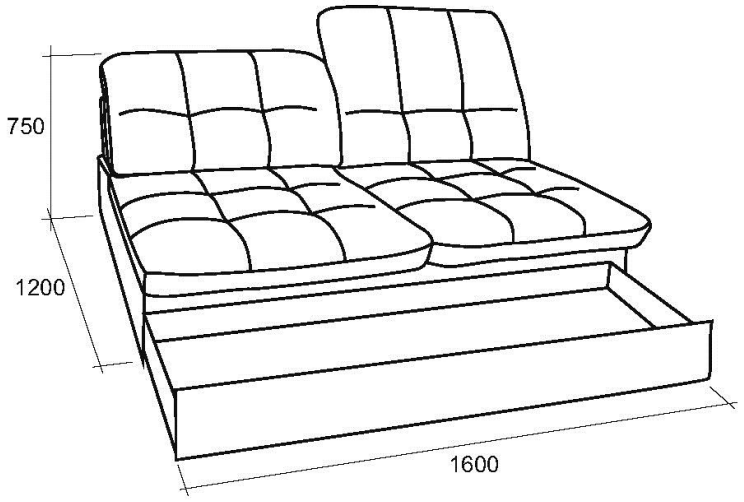


**Б3С**

Диван средний с коробом

**В3С -** диван средний с коробом и подвижными спинками

---

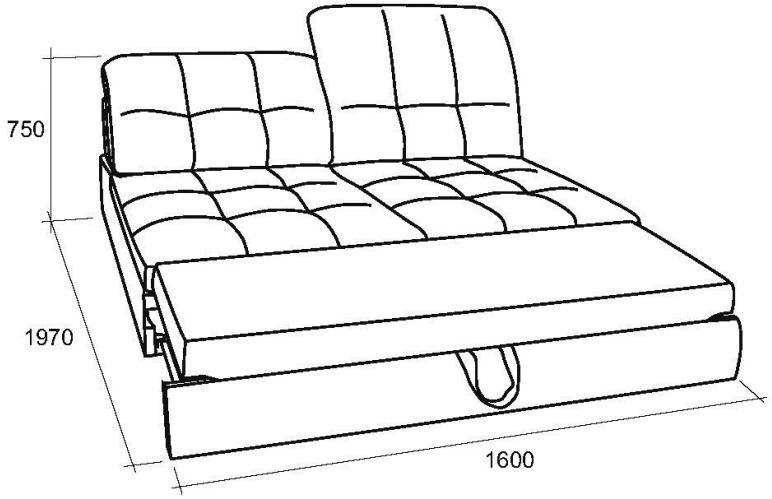


**Д3С**

Диван средний с мех-м “Дельфин”

**М3С -** диван средний с мех-м “Дельфин” и подвижными спинками

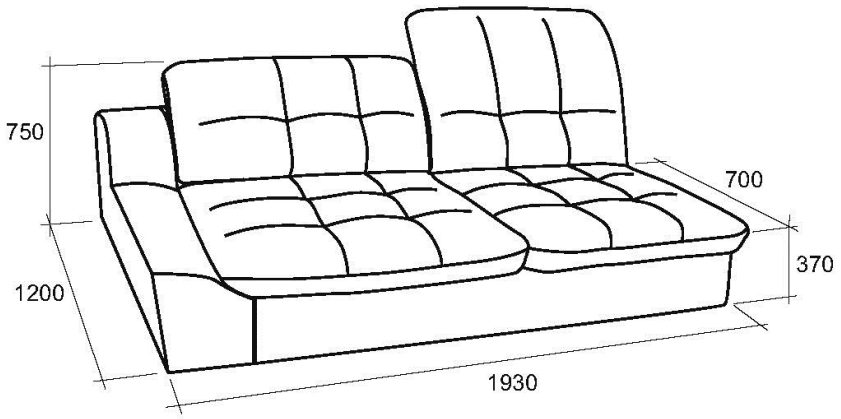


**ГЗЛ**

Диван боковой левый

**ИЗЛ -** диван боковой с подвижными спинками левый

---

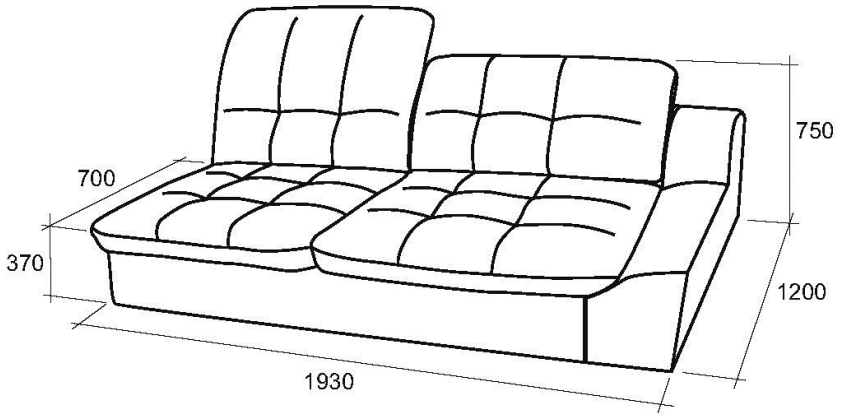


**ГЗП**

Диван боковой правый

**ИЗП -** диван боковой с подвижными спинками правый

---

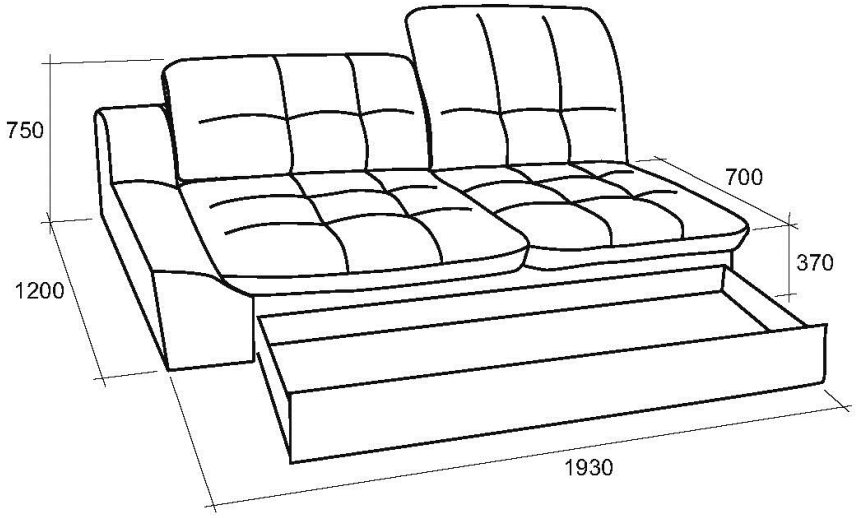


**КЗЛ**

Диван боковой с коробом левый

**ЛЗЛ -** диван боковой с коробом и подвижными спинками левый

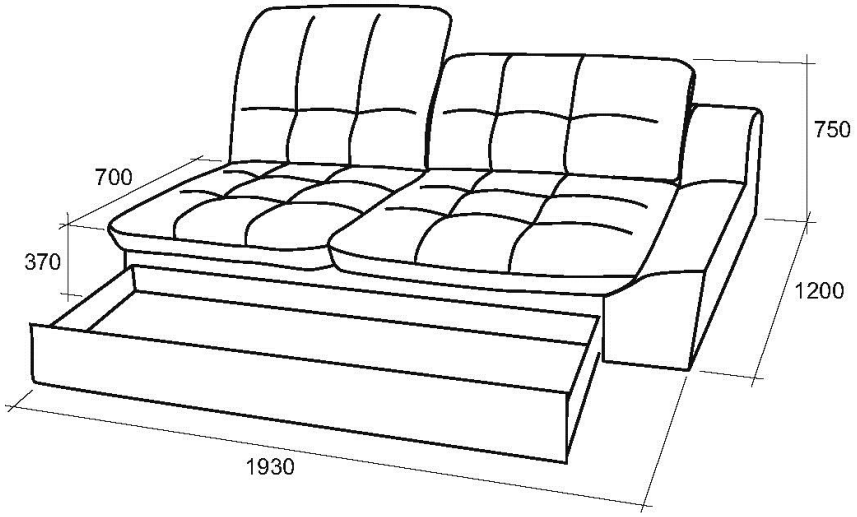


**К3П**

Диван боковой с коробом правый

**Л3П -** диван боковой с коробом и подвижными спинками правый

---

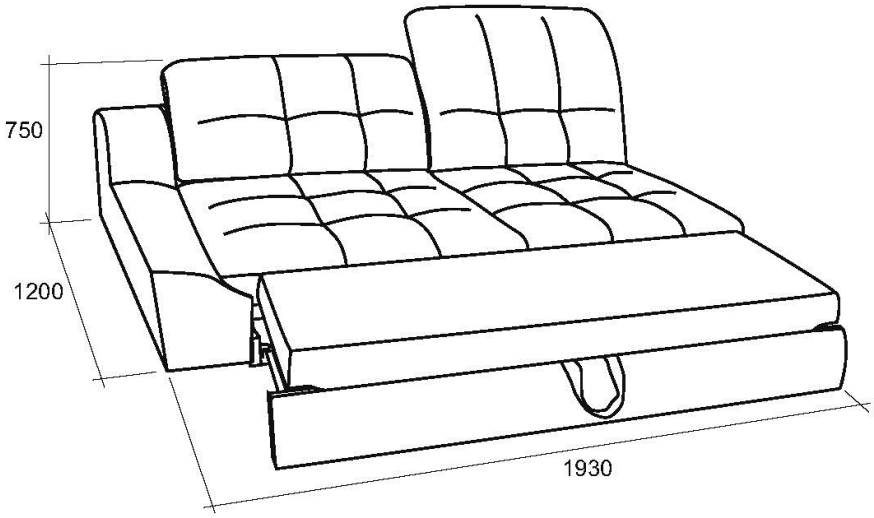


**Н3Л**

Диван боковой с мех-м “Дельфин” левый

**О3Л -** диван боковой с мех-м “Дельфин” и подвижными спинками левый

---

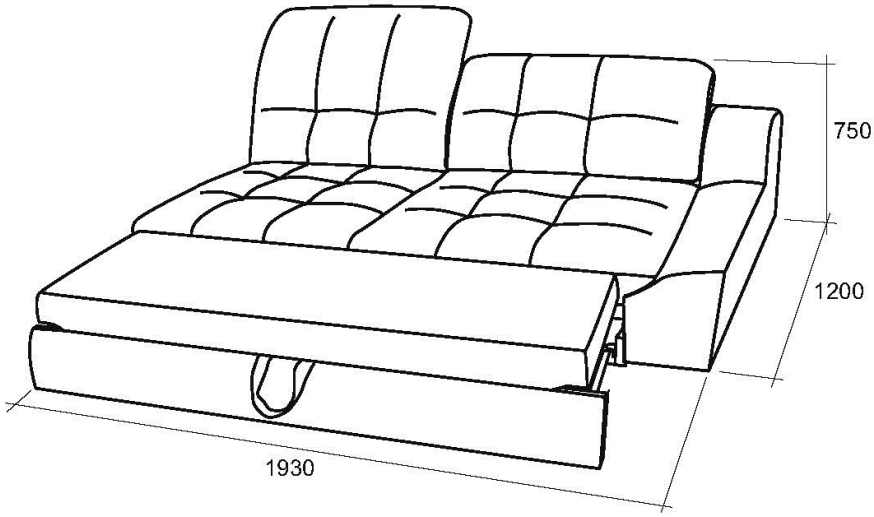


**Н3П**

Диван боковой с мех-м “Дельфин” правый

**О3П -** диван боковой с мех-м “Дельфин” и подвижными спинками правый

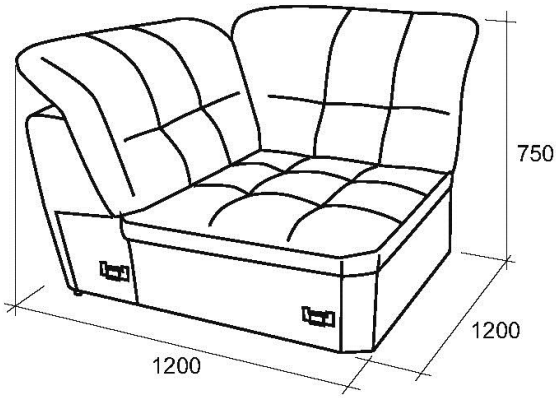


**А5С**
Кресло угловое

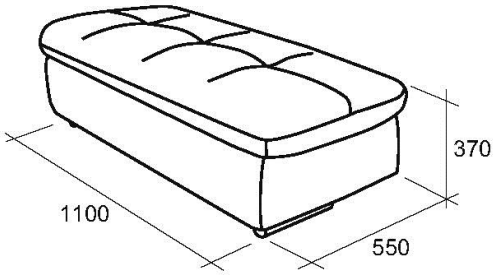


**А7Л**
Пуф левый

**Б7Л**
Пуф с коробом левый

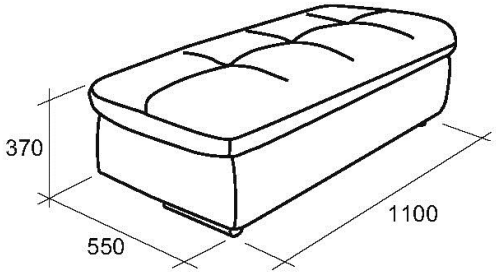


**А7П**
Пуф правый

**Б7П**
Пуф с коробом правый

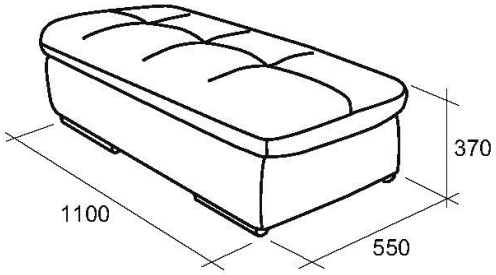


**А7О**
Пуф

**Б7О**
Пуф с коробом

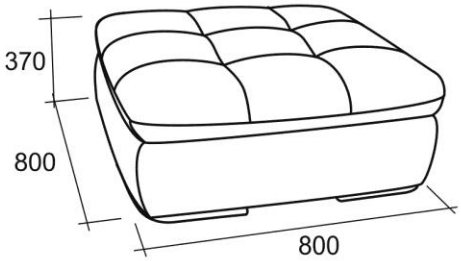

**К7О**
Пуф квадратный
с коробом

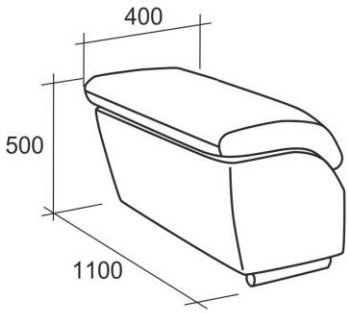


**С4Л**

Подлокотник
с механизмом
левый

**Стыкуется со средними элементами**

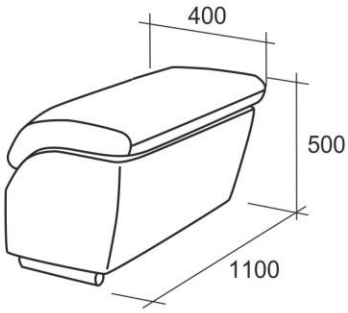


**С4П**

Подлокотник
с механизмом
правый

**Стыкуется со средними элементами**

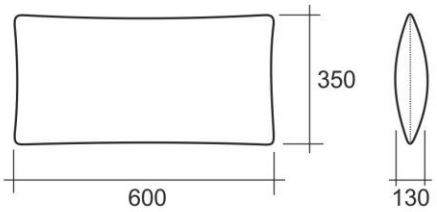


**П77**

Подушка

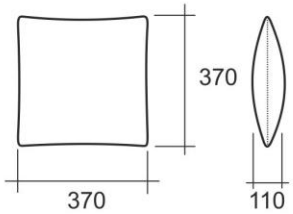


**П78**

Подушка

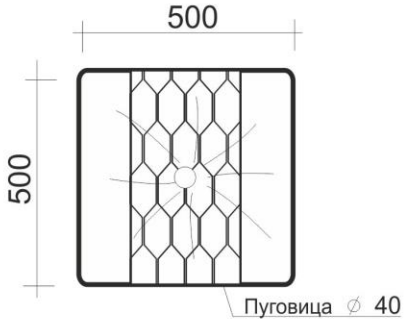


**П92**

Подушка

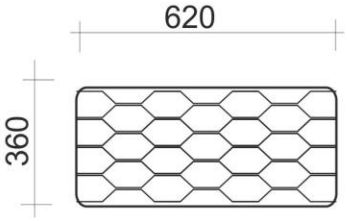


**П93**

Подушка

Варианты популярных углов

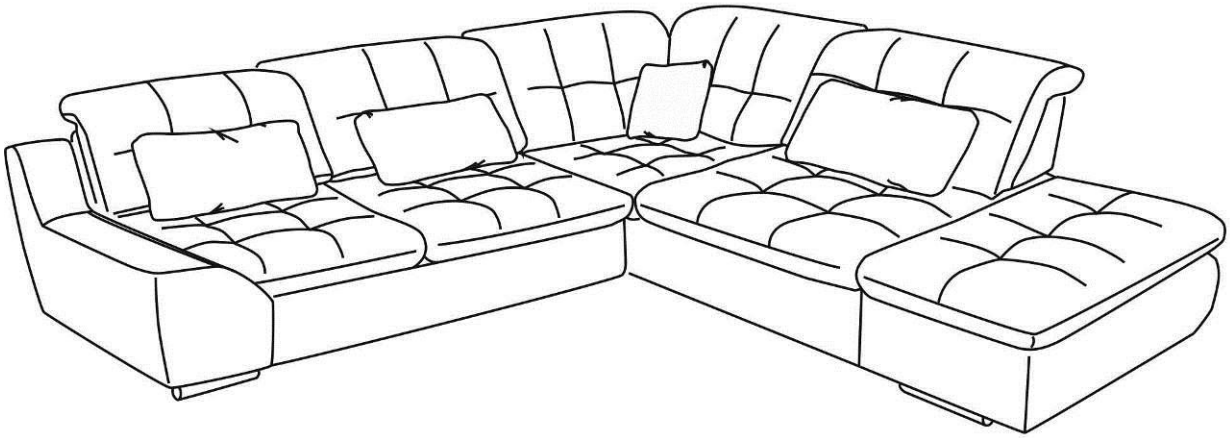

**Угол 1 О3Л - А5С - В1С - А7П - 3хП77 - П78**
**Габаритные размеры угла - 3130 х 2550 мм**
**Спальное место - 1520х2300 мм.**

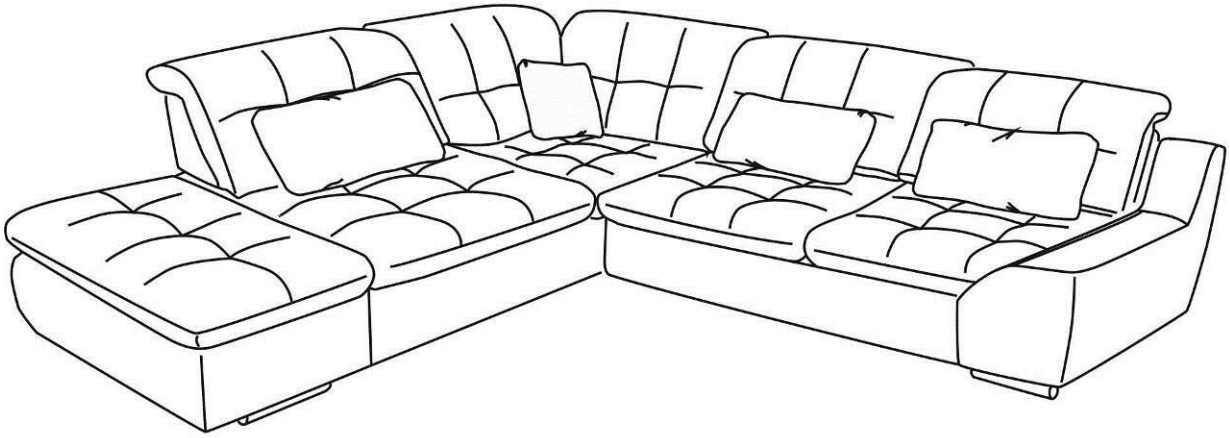

**Угол 2 А7Л - В1С - А5С - О3П - 3хП77 - П78**
**Габаритные размеры угла - 2550 х 3130 мм**
**Спальное место - 1520х2300 мм.**

Варианты популярных углов

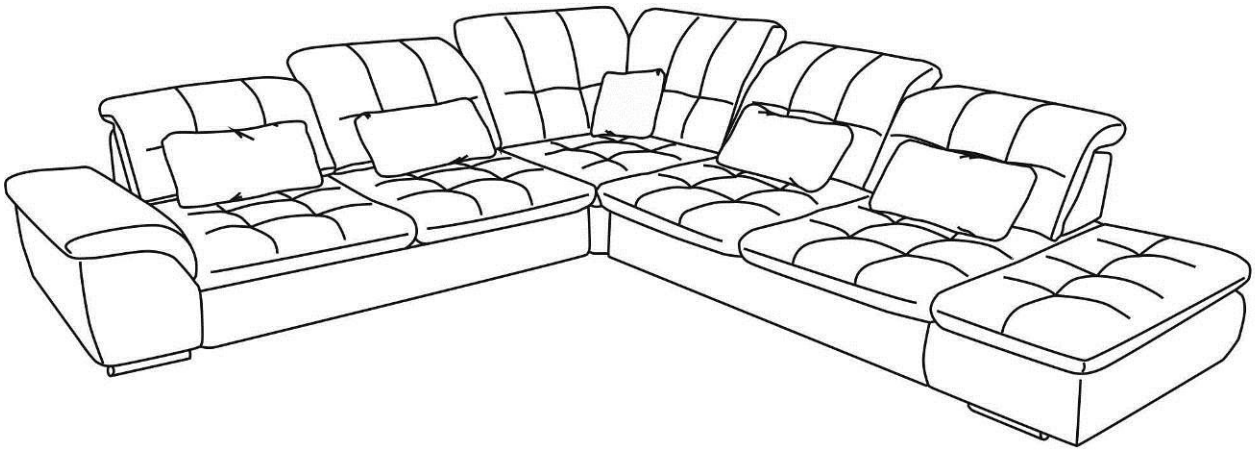

**Угол 3 С4Л - М3С - А5С - В3С - А7П - 4хП77 - П78**
**Габаритные размеры угла - 3200 х 3350 мм**
**Спальное место - 1520х2300 мм.**

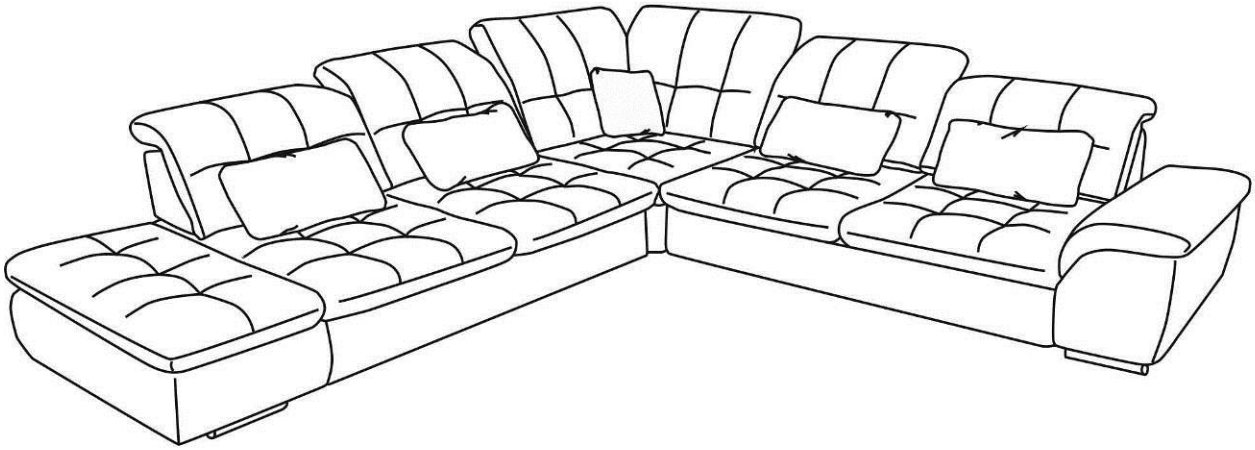

**Угол 4 А7Л - В3С - А5С - М3С - С4П - 4хП77 - П78**
**Габаритные размеры угла - 3350 х 3200 мм**
**Спальное место - 1520х2300 мм.**